訂番	識別	訂正記事	年月日	担当	点検						貼付欄
△	×	×	×	×		△	×		×		×
△	×		×			△	×		×		顧客

SD6型 （内蔵スイッチ無）
注意：END，ENDのスイッチは内蔵されておりませんので
規格ストローク以上のご使用は避けてください。（ロックします。）

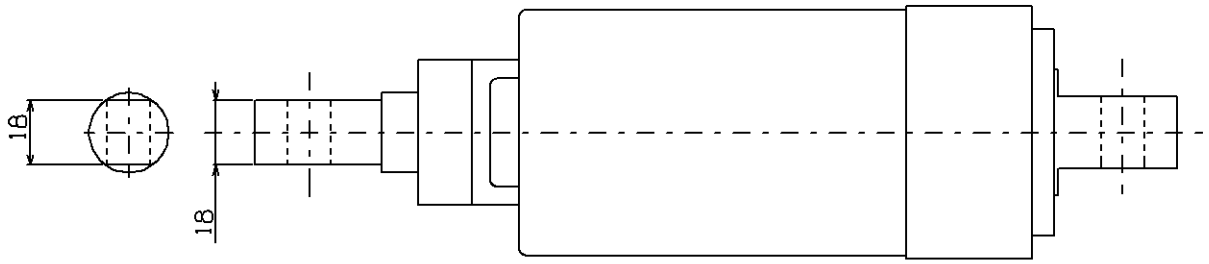

仕様表

仕様 / 型式	推力	ストローク	スピード	電源（DC）						L1	L2	重量
	kg	mm	mm/sec	V	A	V	A	V	A	mm	mm	Kg
SD6-50005	50	50	15	24	3.5	12	7.1			135	225	
SD6-50005	50	100	15	24	3.5	12	7.1			185	275	
SD6-50005	50	200	15	24	3.5	12	7.1			285	375	
SD6-50005	50	300	15	24	3.5	12	7.1			385	475	

*1 本製品はスイッチは内蔵しておりません。
*2 スピードは変更可能です。（オーダーの際ご指示下さい。）
*3 クレビスA、Bの穴寸法は変更出来ます。形状も変更できます。
*4 電流（A）は速度変更に伴い変わります。
*5 AC（交流）対応可能です。（但し仕様条件、寸法等は変わります。）

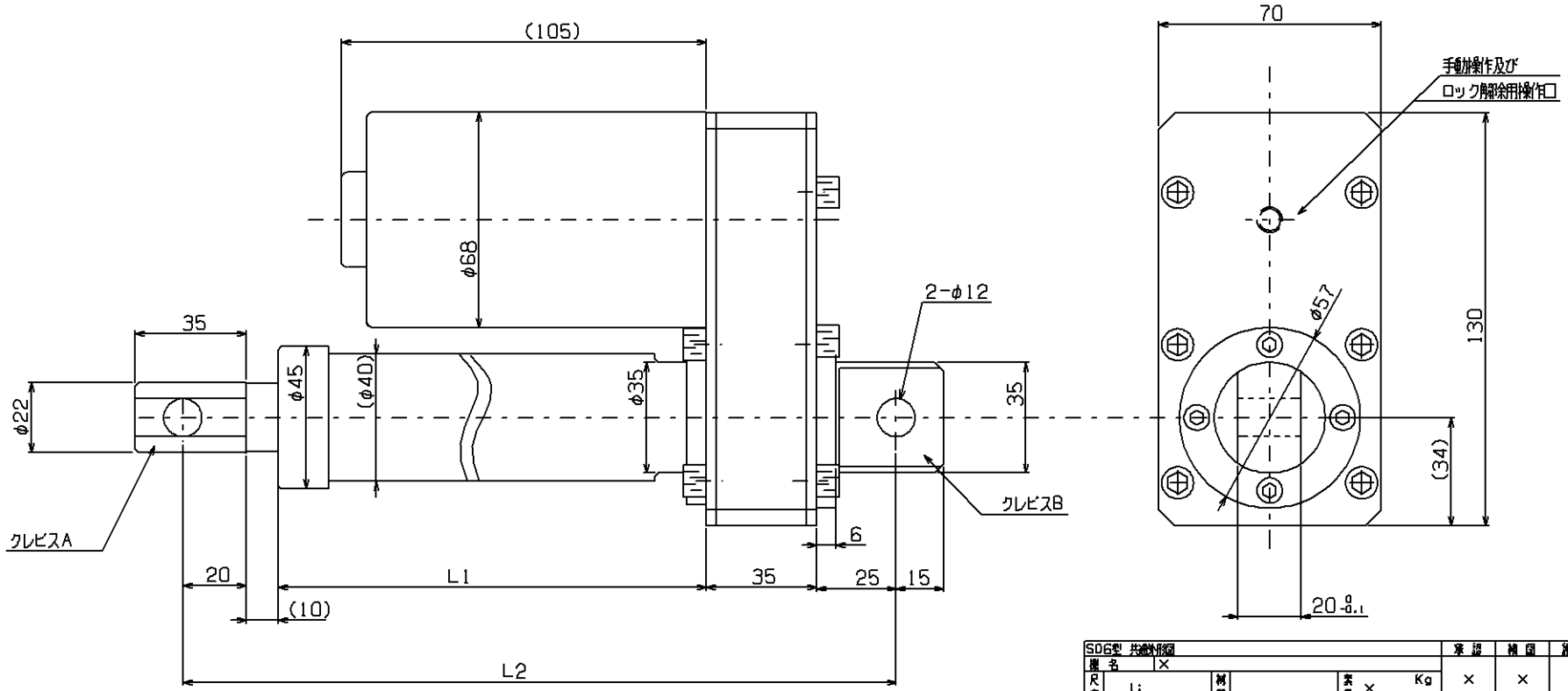

SD6型 共通外形図			承認	検図	設計	製図
機名	×					
尺度	1:	材質	実重 × Kg	×	×	×
型名	×SD6型					
社名	×	SUZUKI SEIMITU KIKAI CO.				